PN8024R

非隔离高效率交直流转换芯片

概述

PN8024R芯片内部集成了脉宽调制控制器和高雪崩能力的功率MOSFET，适用于小功率非隔离开关电源。该芯片提供了完整的智能化保护功能，包括过流保护，过压保护，过载保护，欠压保护，过温保护；降频调制技术有助于改善EMI特性。该芯片还内置高压启动模块，保证系统能迅速启动。应用系统的外围元件更加简洁。

特征

- 优化适用于12v输出非隔离应用
- 满足85~265V宽AC输入工作电压
- 改善EMI的降频调制技术
- 内置高压启动电路
- 开放式输出功率 >4.5W @230VAC
- 优异的负载调整率和工作效率
- 全面的保护功能
  - ✧ 过流保护（OCP）
  - ✧ 过温保护（OTP）
  - ✧ 过载保护（OLP）
  - ✧ 过压保护（OVP）

应用领域

- 非隔离辅助电源

封装/订购信息

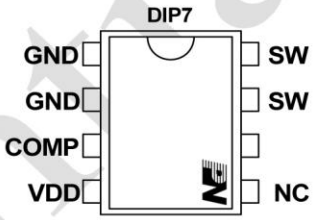

订购代码	封装
PN8024RNSC-T1	DIP7

典型应用

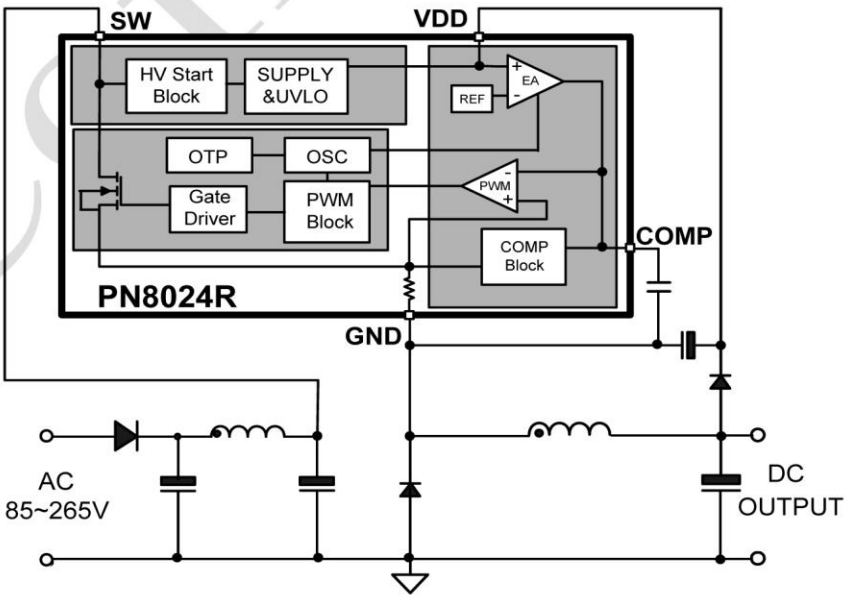

Confidential